SX09

Eigensicherer Druckmessumformer, ATEX-Version, Genauigkeit 0,35%

II 1G Ex ia IIC T6…T4 Ga
II 1D Ex ia IIIC T_{200}85°C…T_{200}135°C Da
II 1/2G Ex ia IIC T6…T4 Ga/Gb
II 1/2D Ex ia IIIC T_{200}85°C…T_{200}135°C Da/Db

Zertifikat :
0425 ATEX 2635-01

8.X09 -

Schutzart: Eigensicherheit "ia" gemäß den Normen EN 60079-0, EN 60079-11.
Kennzeichnung:
- II 1 G Ex ia IIC T6...T4 Ga
- II 1 D Ex ia IIIC T20085°C...T200135°C Da (Cod. G1D) (1);
- II 1/2 G Ex ia IIC T6...T4 Ga/Gb
- II 1/2 D Ex ia IIIC T20085°C...T200135°C Da/Db (Cod. G2D).
Messbereiche: 0...0,1/0...1000 bar, relativ; -1...0/-1...+24 bar, relativ; 0...1/0...25 bar, absolut.
Ausgangssignal: 4...20 mA.
Nichtlinearität (BFSL): ≤ ± 0,175 % des Bereichs gemäß IEC 61298-2.
Wiederholbarkeit: ≤ 0,1 % des Bereichs gemäß IEC 61298-2.
Genauigkeit: ≤ ± 0,35 % des Bereichs (2).
Nullpunkt- und Spanneinstellung: ± 10 % VFS typisch.
Temperaturdrift: zwischen 0 und 80°C, 1 % des Bereichs, typisch; 2,5 % des Bereichs, max (3).
Langzeitdrift: ≤ 0,2 % des Bereichs.
Lagertemperatur: -20...80 °C.
Reaktionszeit: <3 ms (Einpegelung); < 150 ms (Einschalten).
Abstrahlung und Immunität: gemäß EN 61326-1, (Gruppe 1 - Klasse B; industrielle Anwendungen).
Vibrationsbeständigkeit: 20g (10...2000 Hz, gemäß IEC 60068-2-6).
Stoßfestigkeit: 40g (6 ms, gemäß IEC 60068-2-27).
Sensor: piezoresistiv, mit Silikonöl.
Gehäuse: aus AISI 316L, belüftet bis zu 16 bar.
Schutzart: IP 65/68 gemäß IEC 60529 (4).
Prozessanschluss: aus AISI 316L mit Einlassbohrung ø2,5 mm (mit Strangulationsgewinde ø 0,7 mm für Bereiche ≥ 60 bar).
Gewicht: 0,25 kg.

Bereiche: bar, relativ	**Überdruck** bar, relativ
0...0,1	0,3
0...0,16	0,5
0...0,25	0,8
0...0,4	1,2
0...0,6	1,8
0...1	2
0...1,6	3,2
0...2,5	5
0...4	8
0...6	12
0...10	20
0...16	32
0...25	50
0...40	80
0...60	120
0...100	200
0...160	320
0...250	380
0...400	600
0...600	900
0...1000	1500

Weitere Spannen auf Anfrage. Andere Maßeinheiten auch in psi, MPa, kPa.

(1) Nur mit elektrischem Ausgang über Metallkabelverschraubung, IP 68 verfügbar.
(2) Maximale Messabweichung gemäß IEC 61298-2: einschließlich Nichtlinearität und Hysterese (Kalibrierung an den Extremwerten unter den Referenzbedingungen von IEC 61298-1).
(3) +0,5% des Bereichs für Bereiche ≤ 0,6 bar.
(4) Abhängig von der elektrischen Verbindung.

RG8 - 11/23

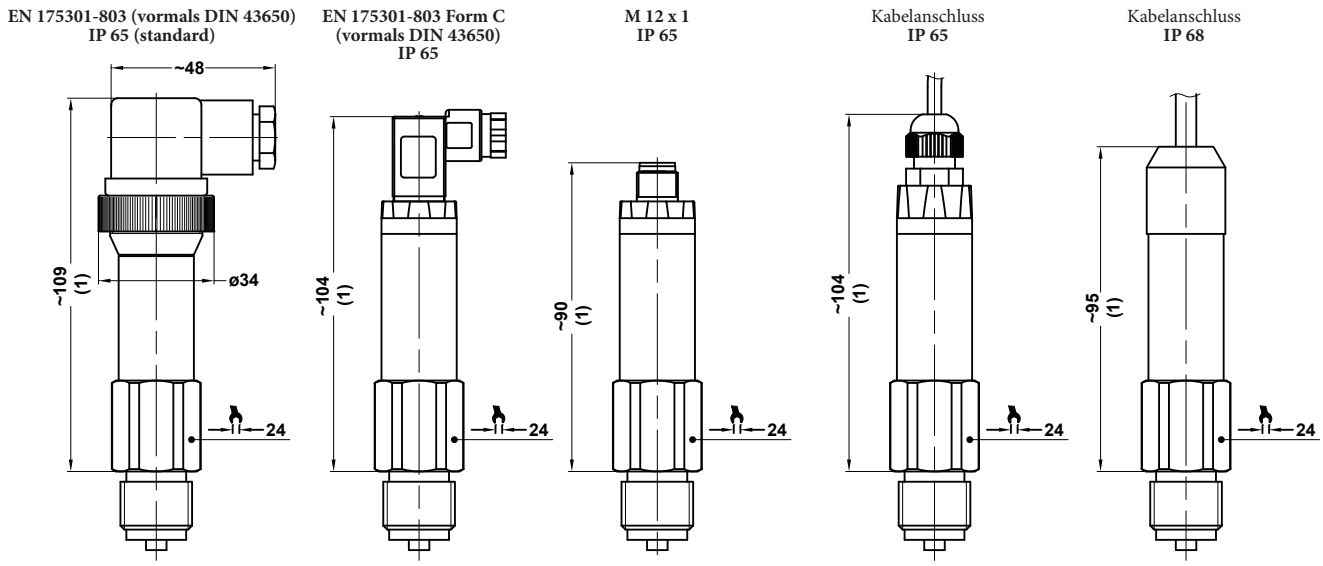

Abmessungen: mm; (1) für Druck von ≥ 160 bar, 5 mm hinzufügen

21M - G 1/4 A **23M** - 1/4-18 NPT **43M** - 1/2-18 NPT **41M** - G 1/2 A

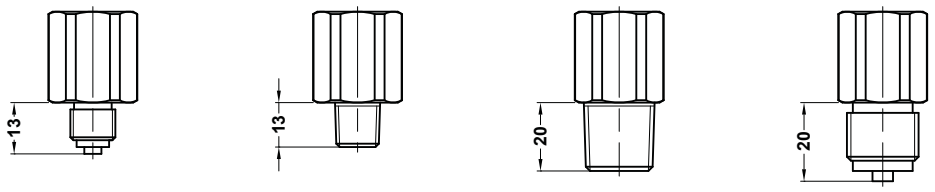

ANSCHLÜSSE

	Stecker DIN 175301-803 A	Stecker M12 x 1	Kabelausgang
Klemme Versorgung: Ub	1	1	braun
Minuspol; 0V	2	3	weiß
Signal: S+	-	-	-
Schirm	GND	2	grau

OPTIONEN

--- -	Anschlussdose IP 65, nach EN 175301-803 Form C (1)
SCC -	Anschlussdose IP 65, nach EN 175301-803 Form C (1)
M12 -	Anschlussdose IP 65, M12 x 1 (1)
PVC -	Elektr. Anschluss mit Kabelanschluss aus PVC (1)
U68 -	Kabelanschluss IP 68, Polyurethankabel mit Druckausgleich (1)
CRP -	Dichtung CR
EPD -	Dichtung EPDM
NBR -	Dichtung NBR
FPM -	Dichtung VITON

(1) Nullung nicht möglich

Elektrische Eigenschaften	
Anzahl der Leitungen	2
Bürde (Ohm)	$R_L \leq (Vin-10)/0,02$
Hilfsenergie: +Vin	10…30
Max. Strom (Ii)	≤ 100 mA
Max. Leistung (Pi)	1,0 W
Kapazität (Ci)	19 nF
Induktivität (Li)	0 mH

BESTELL-ANLEITUNG:

Sektion	Modell	Messbereich	Prozess-anschluss	Ausgangs-signal	Geräteklassifikation	Temperature-klassen	Kennzeichnung	Optionen
8	**X09**		**41M**	**1**	**G1D**	**T6B**	**CRP**	**- - - ... U68**
			43M		**G2D**	**T5B**	**EPD**	
						T4B	**NBR**	

Copyright © NUOVA FIMA S.rl. Alle Rechte vorbehalten. Kein Teil dieser Publikation darf ohne vorherige Zustimmung durch Nuova Fima S.r.l. in irgendeiner Form reproduziert werden.

NUOVA FIMA srl
www.nuovafima.com - e-mail: info@nuovafima.com
P.O. BOX 58 - VIA C. BATTISTI 59 - 28045 INVORIO (NO) ITALY
TEL. +39 0322 253200 - FAX +39 0322 253232

ÄNDERUNGEN, DIE DEM TECHNISCHEN FORTSCHRITT DIENEN, OHNE VORANKÄNDIGUNG VORBEHALTEN. AKTUALISIERTE DATENBLÄTTER ONLINE: www.nuovafima.com - www.nuovafima.de